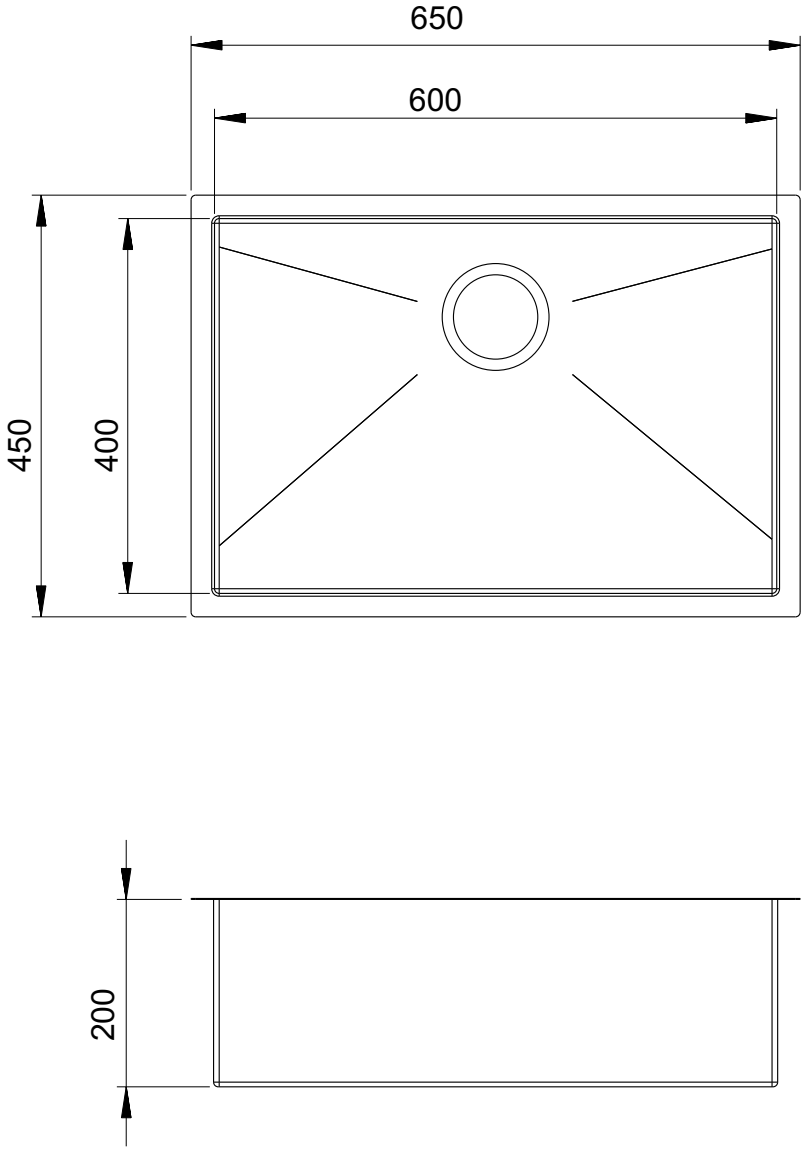
650
600
450
400
200