LAVA LOUÇAS - CLL 14

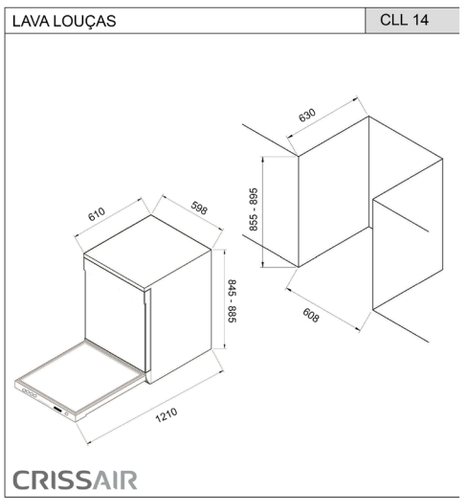

A lava-louças CLL 14 dispõe de 9 programas para lavagem e capacidade de 14 serviços. Possui também função delay e baixo nível de ruído. Economia de água em comparação com a lavagem à mão. A instalação pode ser built-in ou freestanding.

Dimensões (LxAxP): 598 x 845-885 x 610mm
Dimensões do Nicho (LxAxP): 608 x 895 x 630mm
Programas de Lavagem: 9
Acabamento: Aço Inox + Aço Carbono Pintado
Tampo: Aço Inox
Porta: Aço Inox
Serviços: 14
Zonas de Lavagem: 2
Instalação: Built-in
Temperatura Máxima: 65°C
Trava de Segurança: Sim
Armazenamento para talheres: Sim
Pressão da Água: 0,04 - 1,0 Mpa
Programação de Tempo: Função Delay
Filtro para Resíduos: Sim
Ponto de Água: Até 700mm de altura
Ponto de Esgoto: Máximo 500mm de altura
Comando: Eletrônico
Eficiência Energética: A
Peso Líquido: 52Kg
Peso Bruto: 59,5Kg
Dimensõe da Embalagem: 700 x 650 x 870 mm
Voltagem: 220V
Frequência: 60Hz
Garantia: 1 ano